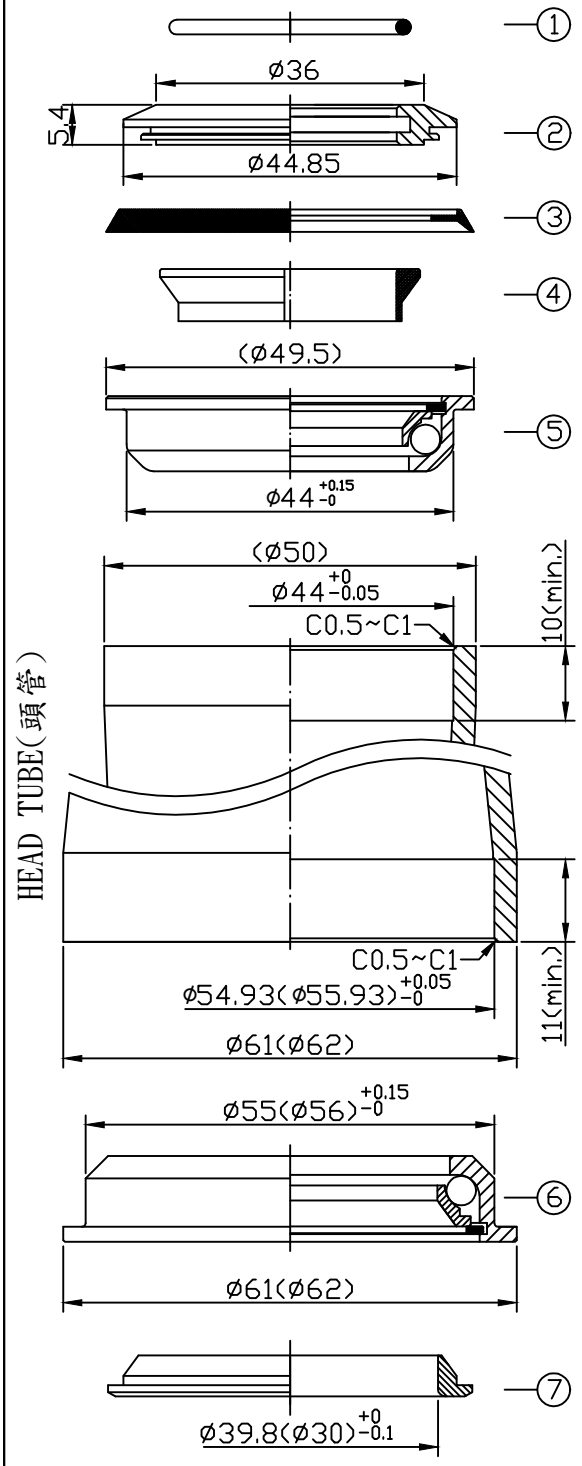

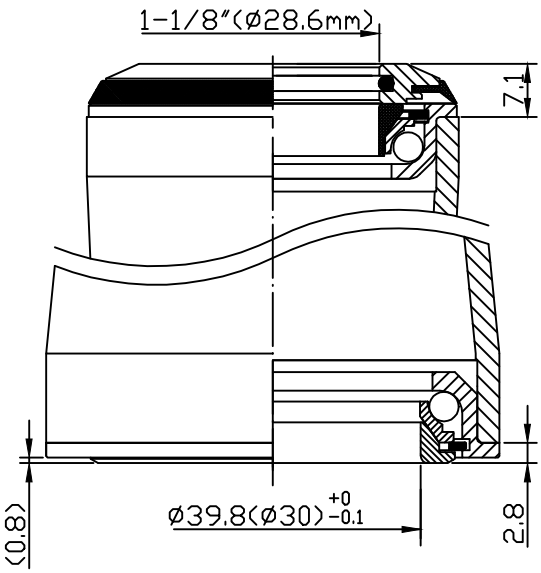

可選配之上塞高度
(TOP COVER IS OPTIONAL)

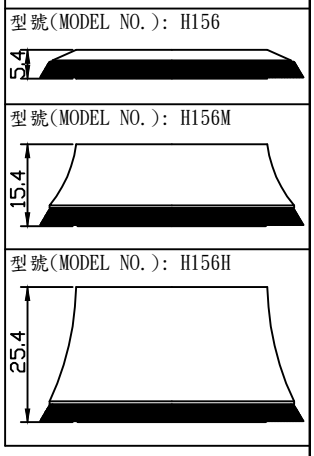

堆積高度(STACK HEIGHT)=9.9±1mm

NO.	零件名稱 PART NAME	材質 MATERIAL	圖號 ITEM NO.	台量 Q'TY	尺寸 DIM. DESCRIPTION
1	O形圈 O-RING	橡膠 NBR	120-8	1	ID28.5xø2
2	上塞 TOP CONE	鋁合金 6061/T6	125-3	1	1-1/8"
3	防塵蓋 DUST-RESISTED COVER	塑膠 NBR	118-8	1	
4	塑膠斜管 COMPRESSION RING	塑膠 PLASTIC	2036	1	1-1/8"
5	半卡式上碗 SEMI-CARTRIDGE STEEL UPPER CUP	碳鋼 STEEL	148-4/5	1	ø44 +0.15 -0
6	半卡式下碗 SEMI-CARTRIDGE STEEL LOWER CUP	碳鋼 STEEL	156-5 (156E-5)	1	ø55(ø56) +0.15 -0
7	下塞 CROWN RACE	碳鋼 STEEL	156-6	1	ø39.8(ø30) +0 -0.1

- 半隱藏式車頭碗組
- 1.5"轉1-1/8" 前叉立管
- 車頭管外徑上小下大
  [建議車頭管外徑上半部ø50mm,
  下半部ø61(H156)/ø62mm(H156E)]
- 鋁合金(6061)上塞
- 半卡式(預卡式)鐵上下碗
- 碳鋼下塞(內徑39.8mm或30mm)

- For 1-1/8" upper ,1.5" bottom steerer
- For different outerdiameter head tube
- 6061/T6 top cone with seals
- Semi-cartridge steel cups
- Cold forged Steel crown race
  (inner diameter 39.8mm or 30mm)

				單位 UNIT	mm	比例 SCALE	1:1	日期 DRAWING DATE	2019.12.20	角法 VIEW
3				型號 ITEM NO.	H156/H156M/H156H(H156E/H156EM/H156EH)				版次(REV):B
2				品名 ITEM NAME	H156/H156M/H156H(H156E/H156EM/H156EH)組立圖(Assembly drawing)				
1	下碗組裝方式更改,且下防塵蓋去掉	陳慶輝	2019.12.20	規格 DIMENSION	1-1/8"x44/50x55/61x39.8(30)				
編號 NO.	更改內容(MODIFIED RECORD)	更改者 MODIFIER	修改日期 MODIFIED DATE	圖號 FIG. NO.	H156(H156M/H156H/H156E/H156EM/H156EH)-組立圖-B				
製圖 DRAWER	陳慶隆	審核 PROOFREAD	核准 APPROBATION		neco® 誌慶工業股份有限公司				