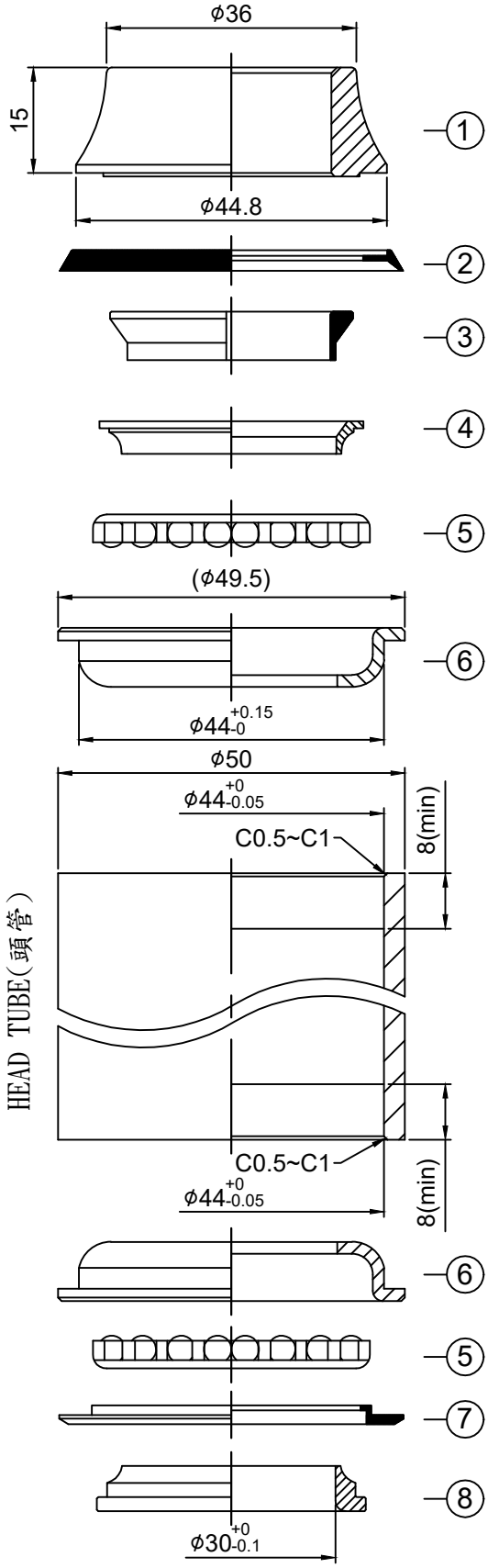

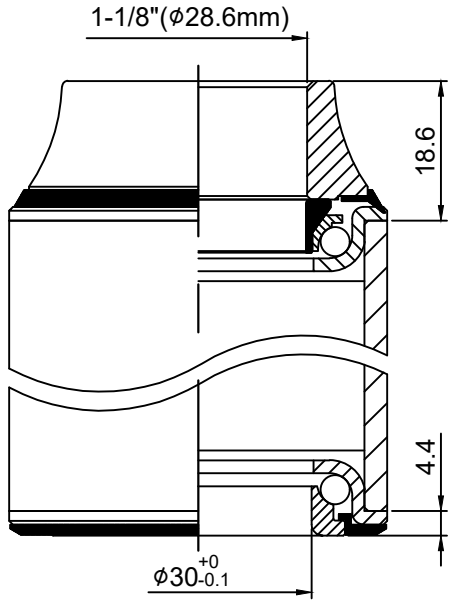

堆積高度(STACK HEIGHT)=23±1mm

NO.	零件名稱 PART NAME	材質 MATERIAL	圖號 DRAWING NO.	台量 Q'TY	尺寸 DIM. DESCRIPTION
1	壓鑄鋁上蓋 DIE CASTING TOP COVER	鋁合金 YLD102	117DM-0	1	1-1/8"
2	上防塵蓋 DUST-RESISTED COVER	塑膠 NBR	118-8	1	
3	塑膠斜管 COMPRESSION RING	塑膠 NYLON	2036-2	1	1-1/8"
4	上塞 TOP CONE	鉻鉬鋼 CR-MO STEEL	148-4/5-3	1	
5	珠巢 BALL RETAINER	碳鋼 STEEL		2	5/32"x22
6	上下碗 CUPS	碳鋼 STEEL	142-4/5	2	$\phi 44^{+0.15}_{-0}$
7	防塵蓋 DUST-RESISTANT COVER	塑膠 NYLON	115-2A	1	
8	下塞 CROWN RACE	碳鋼 STEEL	841-6	1	$\phi 30^{+0}_{-0.1}$

- Semi-integrated headset
- For 1-1/8" threadless steerer
- Headtube ID./OD.= 44/50mm
- Alloy casting top cover(height 15mm)
- Cold-forged Steel top cone and crown race and cups
- Ball retainers

- 半隱藏式車頭碗組
- 1-1/8"(28.6mm) 無牙式前叉立管
- 車頭管內徑/外徑=44/50mm
- 壓鑄鋁弧形上蓋(15mm弧形上蓋)
- 碳鋼製上下塞及上下碗
- 上下均為珠巢

單位 UNIT	mm	比例 SCALE	1:1	日期 DRAWING DATE	2025.09.02	角法 VIEW	
型號 ITEM NO.	NECO H117DM						版次(REV.):A
品名 PART NAME	H117DM 組立圖(Assembly drawing)						
規格 DIMENSION	1-1/8"x44/50x30						
圖號 PART NO.	H117DM 組立圖-A						
NECO® 誌慶工業股份有限公司							