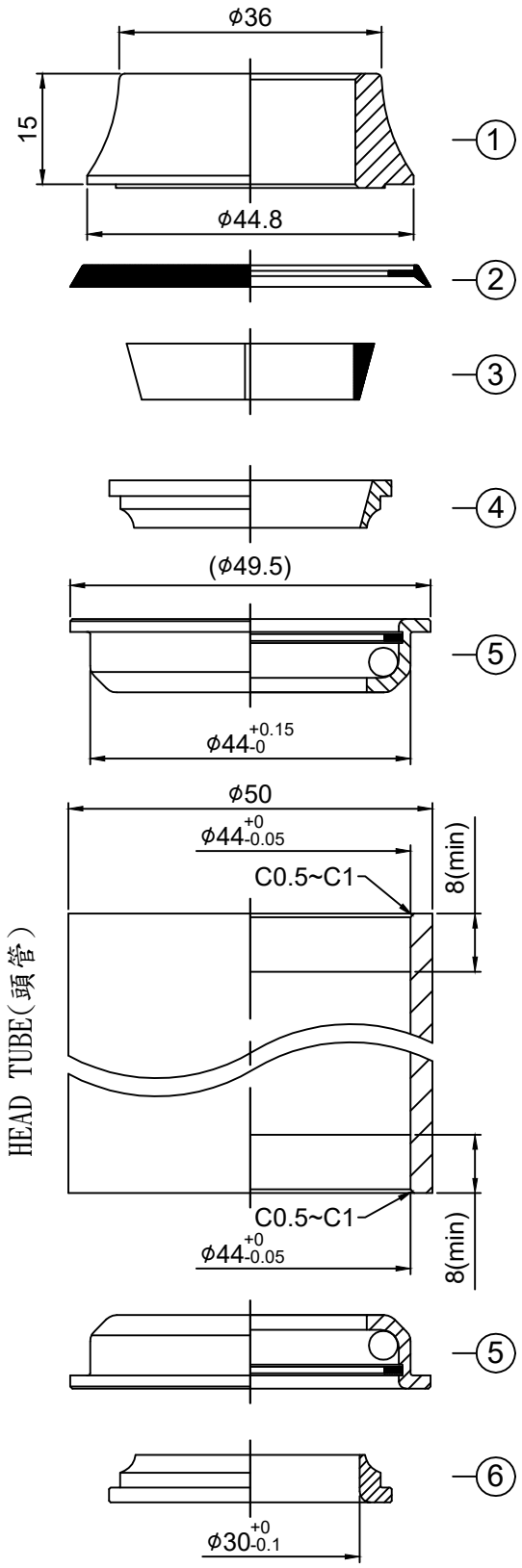

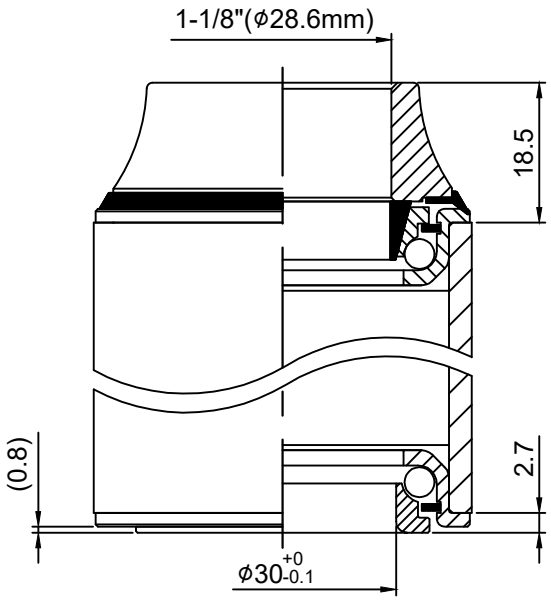

堆積高度(STACK HEIGHT)=21.2±1mm

NO.	零件名稱 PART NAME	材質 MATERIAL	圖號 DRAWING NO.	台量 Q'TY	尺寸 DIM. DESCRIPTION
1	壓鑄鋁上蓋 DIE CASTING TOP COVER	鋁合金 YLD102	117DM-0	1	1-1/8"
2	防塵蓋 DUST-RESISTANT COVER	塑膠 NBR	118-8	1	
3	塑膠斜管 COMPRESSION RING	塑膠 NYLON	115-2	1	1-1/8"
4	上塞 TOP CONE	碳鋼 STEEL	115-3	1	
5	卡式上下碗 CARTRIDGE CUPS	碳鋼 STEEL	129C-4/5	2	$\phi 44^{+0.15}_{-0}$
6	下塞 CROWN RACE	碳鋼 STEEL	841-6	1	$\phi 30^{+0}_{-0.1}$

- Semi-integrated headset
- For 1-1/8" threadless steerer
- Headtube ID./OD.= 44/50mm
- Alloy casting top cover(height 15mm)
- Cold-forged Steel top cone and crown race and cups
- Cold-forged Steel semi-cartridge cups (ball retainer)

- 半隱藏式車頭碗組
- 1-1/8"(28.6mm) 無牙式前叉立管
- 車頭管內徑/外徑=44/50mm
- 壓鑄鋁弧形上蓋(15mm弧形上蓋)
- 碳鋼製上下塞及上下碗
- 碳鋼預卡式上下碗(珠巢)

單位 UNIT	mm	比例 SCALE	1:1	日期 DRAWING DATE	2025.09.05	角法 VIEW	
型號 ITEM NO.	NECO H119CDM						版次(REV.):A
品名 PART NAME	H119CDM 組立圖(Assembly drawing)						
規格 DIMENSION	1-1/8"x44/50x30						
圖號 PART NO.	H119CDM 組立圖-A						

NECO® 誌慶工業股份有限公司