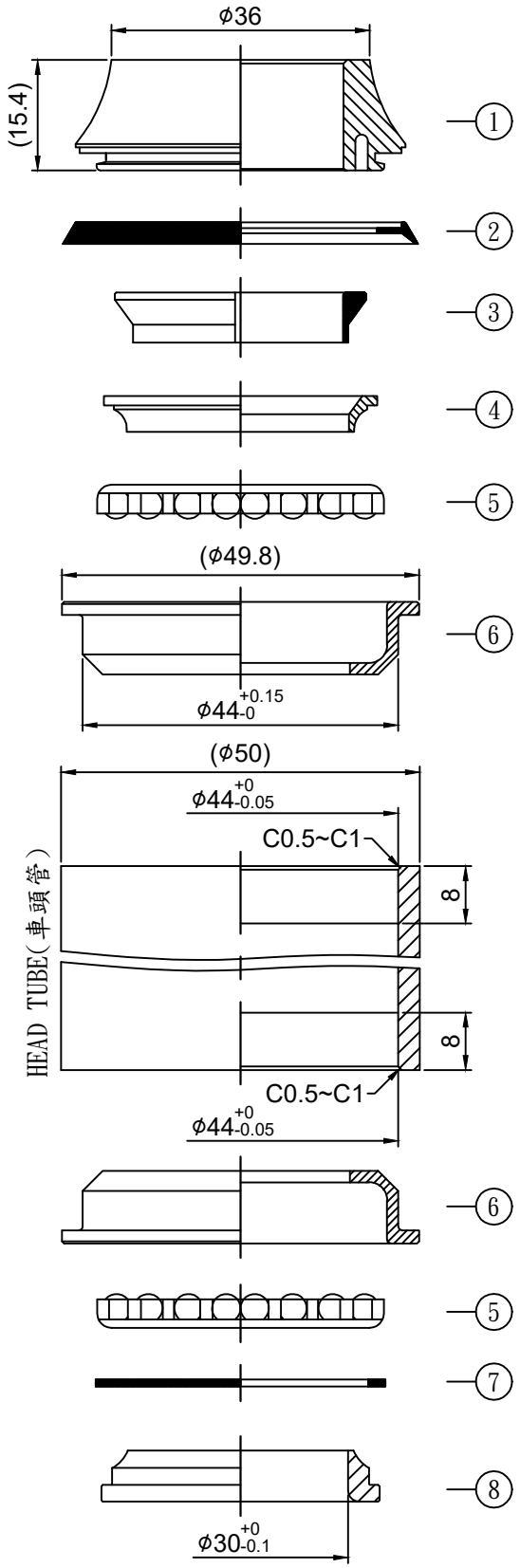

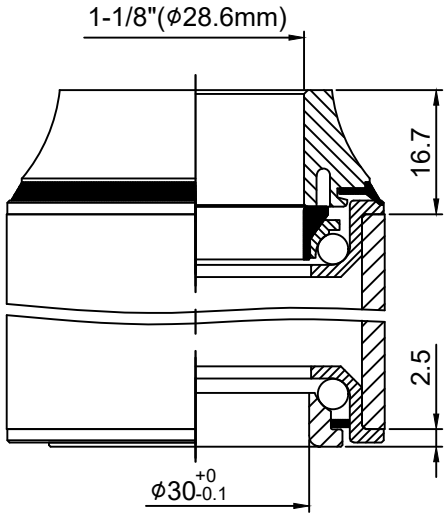

堆積高度(STACK HEIGHT)=19.2±1mm

NO.	零件名稱 PART NAME	材質 MATERIAL	圖號 DRAWING NO.	台量 Q'TY	尺寸 DIM. DESCRIPTION
1	塑鋼上蓋 TOP COVER	塑鋼 PC	119MP-1-0	1	1-1/8"
2	防塵蓋 DUST-RESISTED COVER	塑膠 NYLON	118-8	1	
3	塑膠斜管 COMPRESSION RING	塑膠 NYLON	2036	1	1-1/8"
4	上塞 TOP CONE	碳鋼 STEEL	117DM-3 (148-4/5-3)	1	
5	珠巢 BALL RETAINERS	碳鋼 STEEL		2	5/32"x22
6	上下碗 CUPS	碳鋼 STEEL	129-4/5	2	φ44 +0.15 -0
7	防水圈 DUST-RESISTED RING	塑膠 NYLON	841SW-10	1	
8	下塞 CROWN RACE	碳鋼 STEEL	841-6	1	φ30 +0 -0.1

- Semi-integrated headset
- For 1-1/8" threadless steerer
- Headtube ID.=44mm OD.= 50mm
- Plastic top cover with seal
- Steel cups
- Steel crown race

- 半隱藏式車頭碗組
- 1-1/8"(28.6mm) 無牙式前叉立管
- 車頭管 內徑=44mm 外徑=50mm
- 塑膠上蓋(附防塵蓋)
- 鐵製上下碗
- 鐵下塞

單位 UNIT	mm	比例 SCALE	1:1	日期 DRAWING DATE	2024.10.08	角法 VIEW	
型號 ITEM NO.	H119MP-1						版次(REV.):A
品名 PART NAME	H119MP-1 組立圖(Assembly drawing)						
規格 DIMENSION	1-1/8"x44/50x30						
圖號 PART NO.	H119MP-1 組立圖-A						
neco® 誌慶工業股份有限公司							