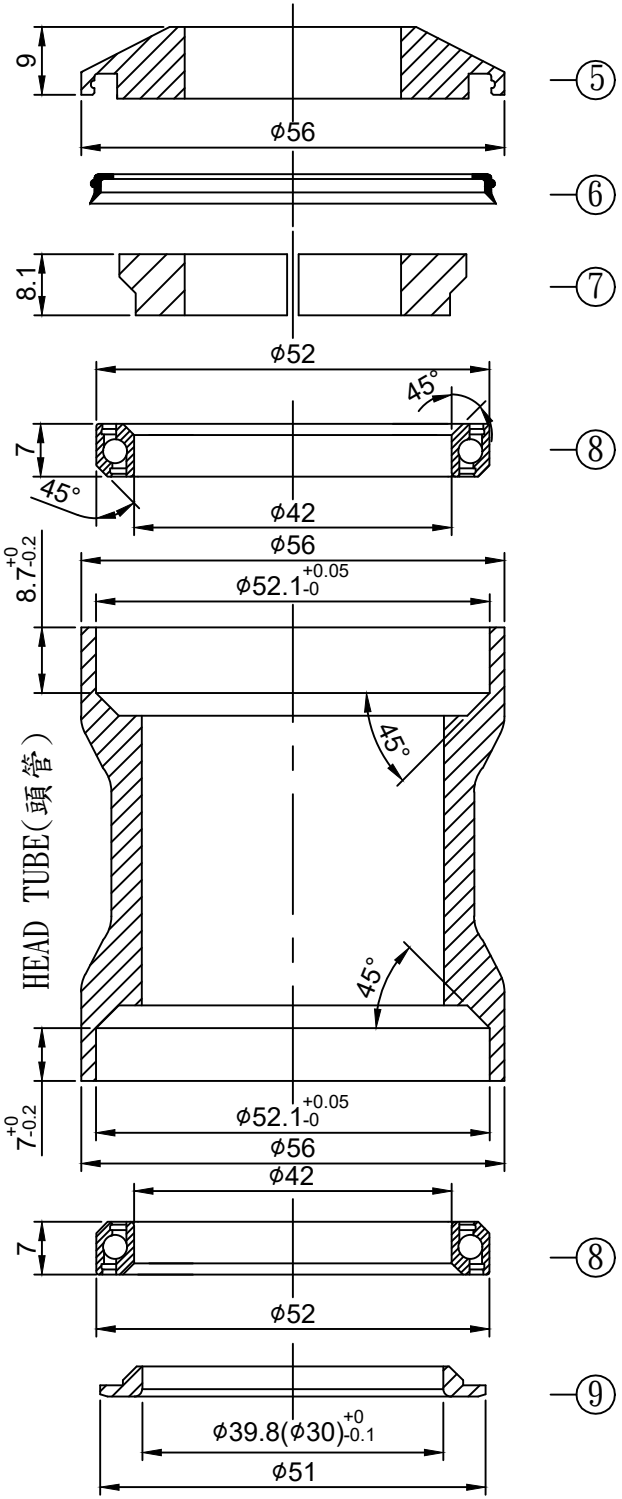

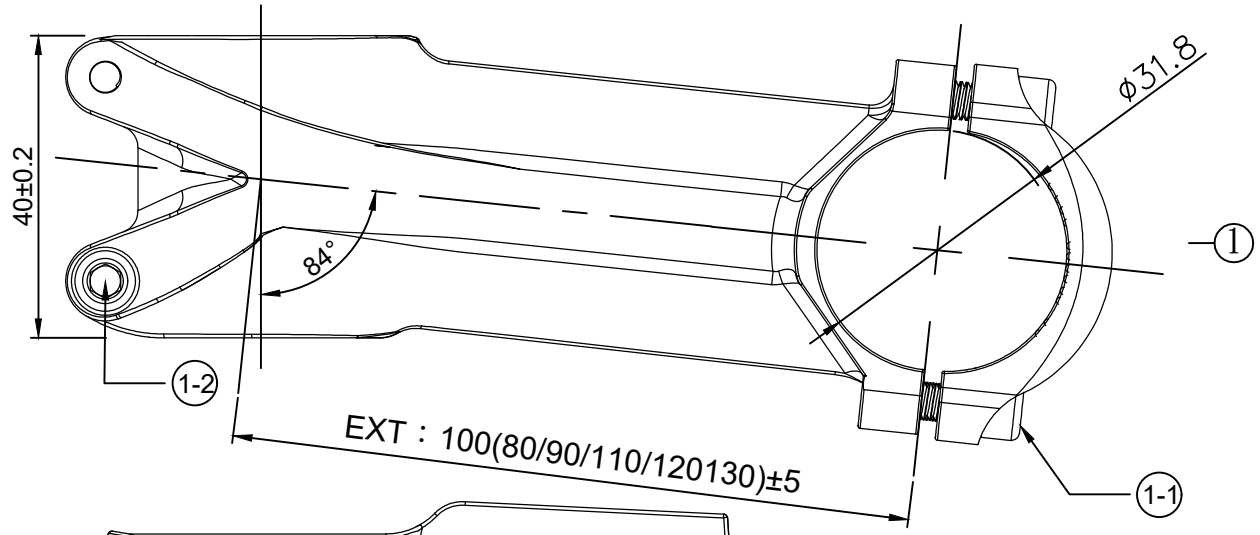

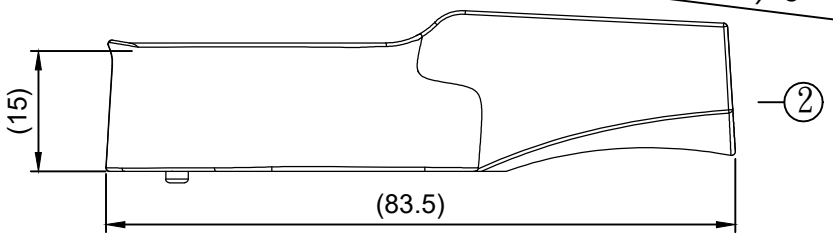

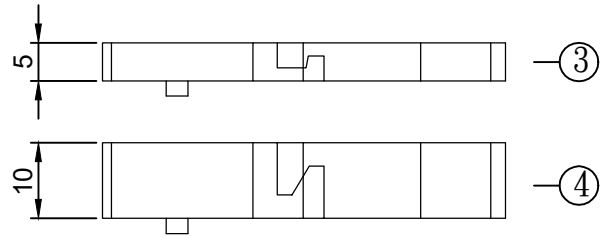

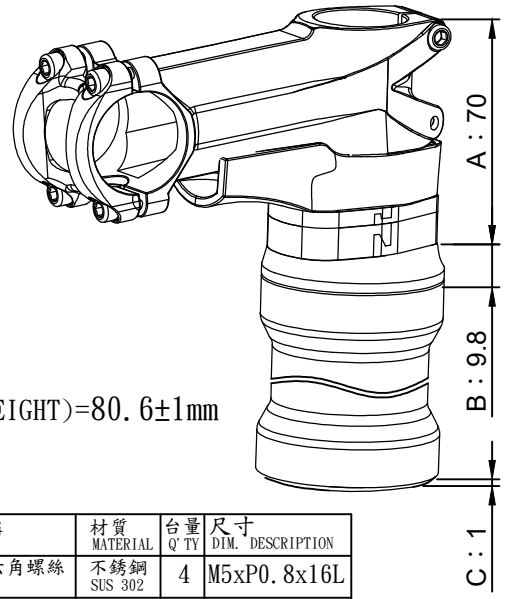

A+B+C堆積高度(STACK HEIGHT)=80.6±1mm

NO.	零件名稱 PART NAME	材質 MATERIAL	圖號 DRAWING NO.	台量 Q'TY	尺寸 DIM. DESCRIPTION
1	把立 STEM	鋁合金 ALLOY	SA6	1	31.8x28.6x84°
2	尼龍集線座 CABLE COLLECTOR	尼龍 NYLON	NSC-T15	1	
3	尼龍墊片 ROAD SPACER	尼龍 NYLON	NS-T05	1	1-1/8"x5
4	尼龍墊片 ROAD SPACER	尼龍 NYLON	NS-T10	1	1-1/8"x10
5	尼龍上塞(穿線) TOP COVER	尼龍 NYLON	324MP-3	1	1-1/8" (線孔尺寸約12.5x9)
6	防塵蓋 UPPER WATER SEAL	橡膠 RUBBER	324-0	1	
7	鋁斜管(穿線) COMPRESSION RING	鋁合金 6061/T6	324-2	1	1-1/8"
8	密封式軸承 SEALED BEARING	軸承鋼 SUJ2	NHB-15C	2	OD52xID42x45°x7
9	鋁下塞 CROWN RACE	鋁合金 7075/T6	324-6	1	ϕ39.8(ϕ30)+0-0.1

附屬零件 ACCESSORIES	NO.	零件名稱 PART NAME	材質 MATERIAL	台量 Q'TY	尺寸 DIM. DESCRIPTION
	1-1	有頭內六角螺絲 SCREW	不銹鋼 SUS 302	4	M5xP0.8x16L
	1-2	有頭內六角螺絲 SCREW	不銹鋼 SUS 302	2	M5xP0.8x18L

SHIS NORM：IS52.1/28.6 | IS52.1/39.8(30)

單位 UNIT	mm	比例 SCALE	1:1	日期 DRAWING DATE	2023.08.21	角法 VIEW	
型號 ITEM NO.	NECO 16						版次(REV): A
品名 ITEM NAME	NECO 16 組立圖(Assembly drawing)						
規格 DIMENSION	1-1/8"x52.1x39.8(30)						
圖號 FIG. NO.	NECO 16-組立圖-A						

neco® 誌慶工業股份有限公司